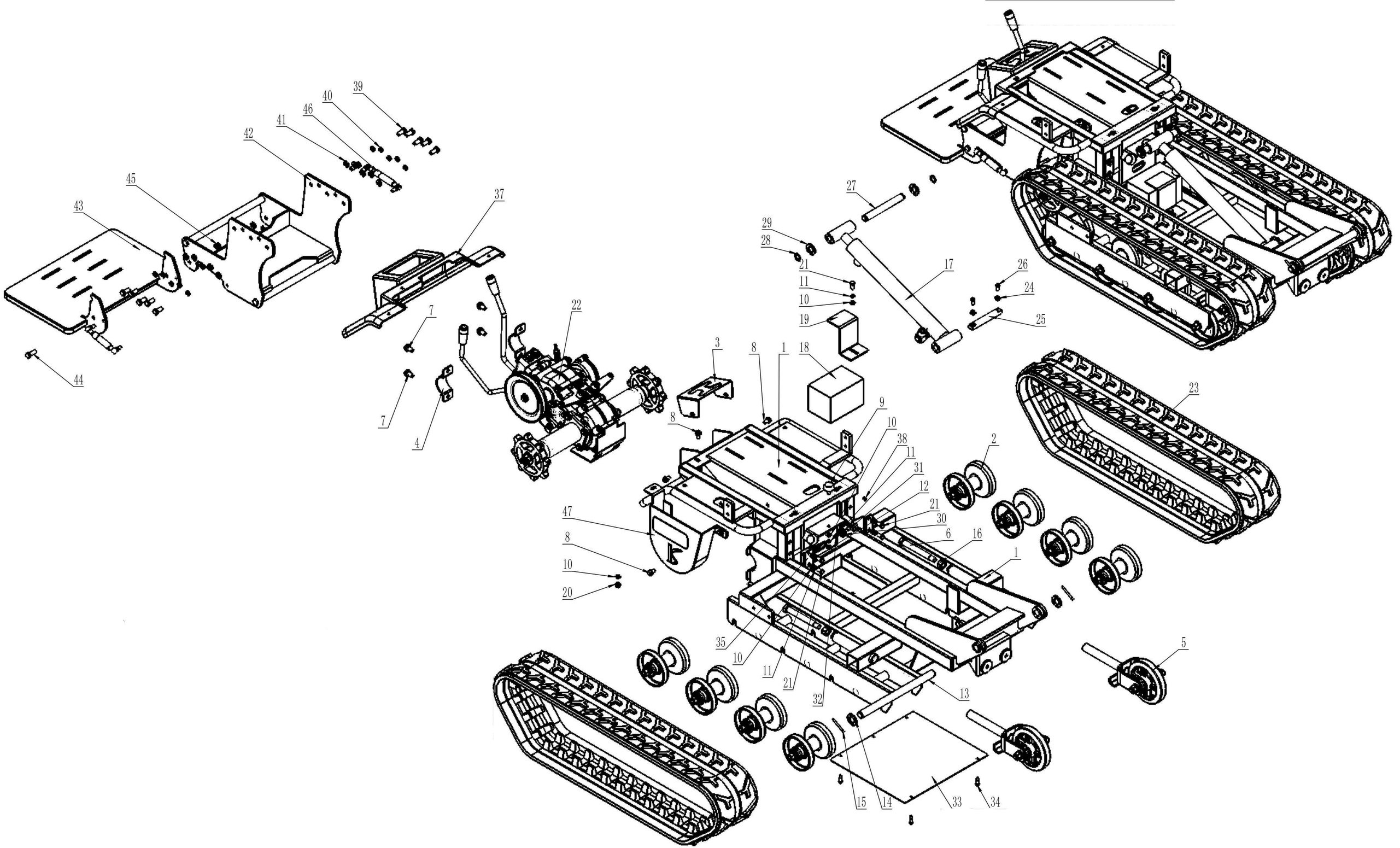
39
40
46
41
42
45
43
44
37
7
7
4
22
3
8
8
1
18
19
10
11
10
21
29
28
27
17
26
24
25
9
10
38
11
31
12
21
30
6
16
1
2
23
47
8
10
20
35
10
11
21
32
13
5
15
14
33
34

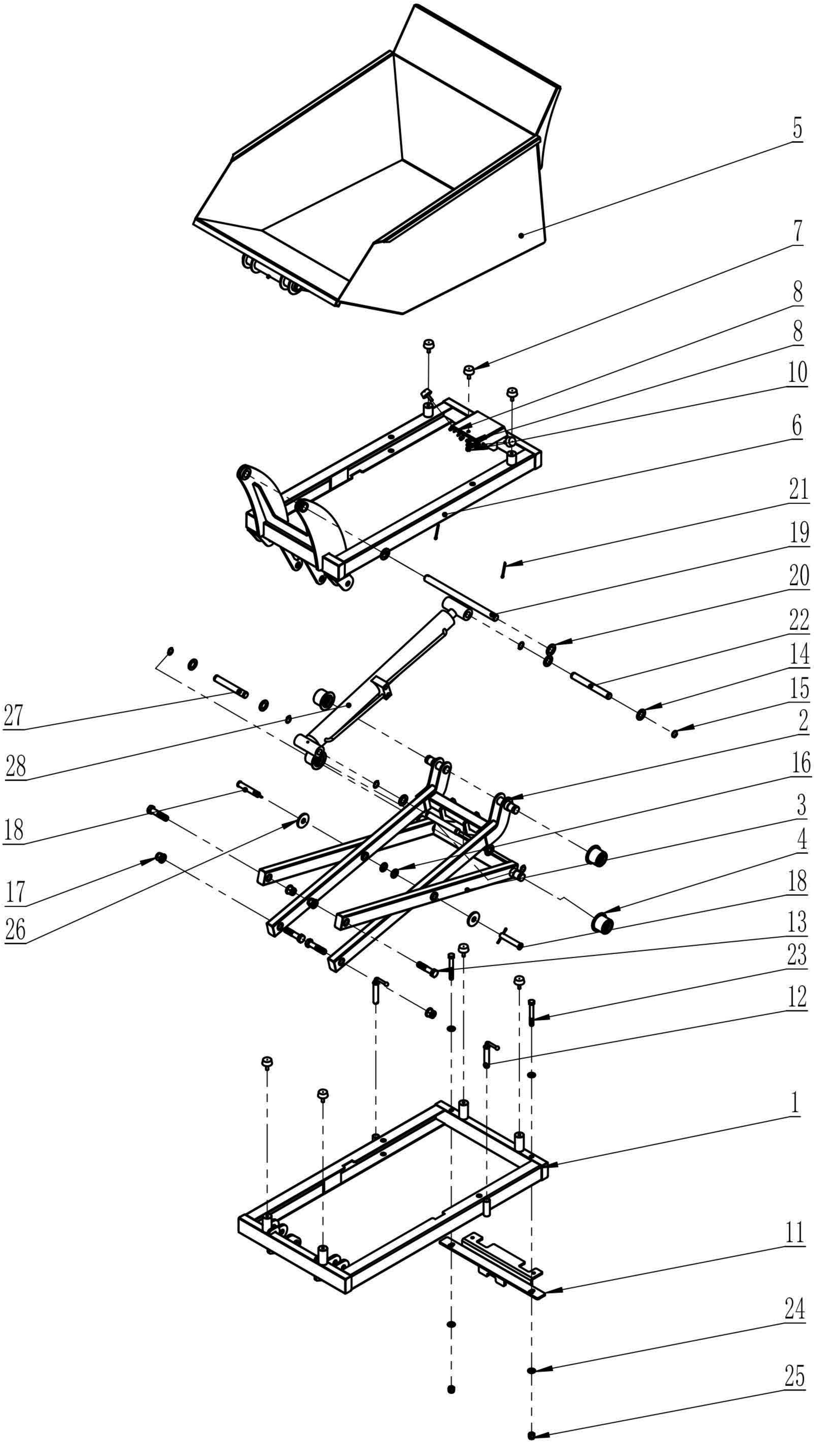
5
7
8
10
6
21
19
20
22
14
15
2
16
3
4
18
13
23
12
1
11
24
25
27
28
18
17
26

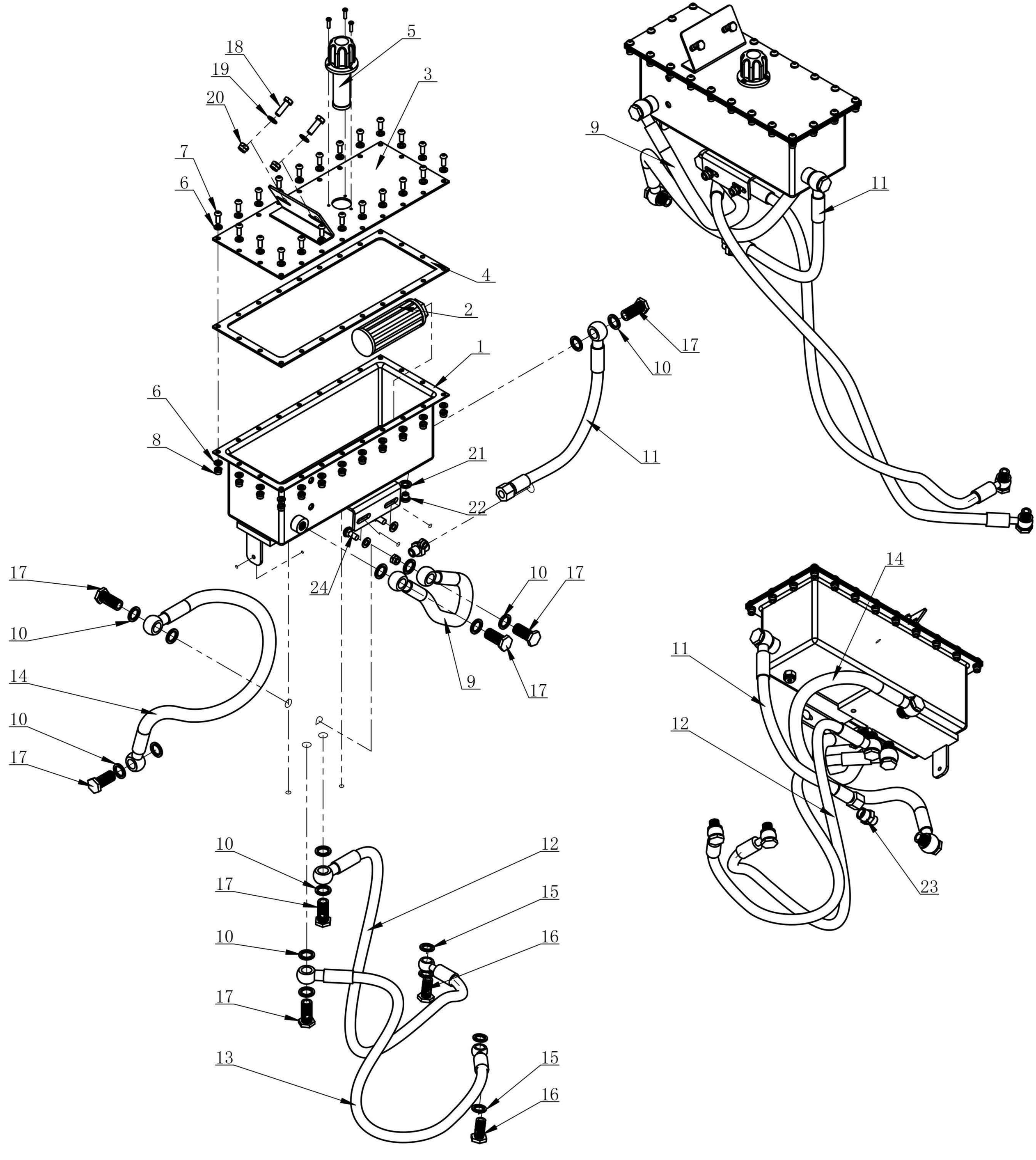
18
19
20
5
3
7
6
4
2
1
6
8
21
22
11
24
17
10
9
17
10
14
10
17
10
12
17
15
10
16
17
13
15
16
9
11
17
11
14
11
12
23

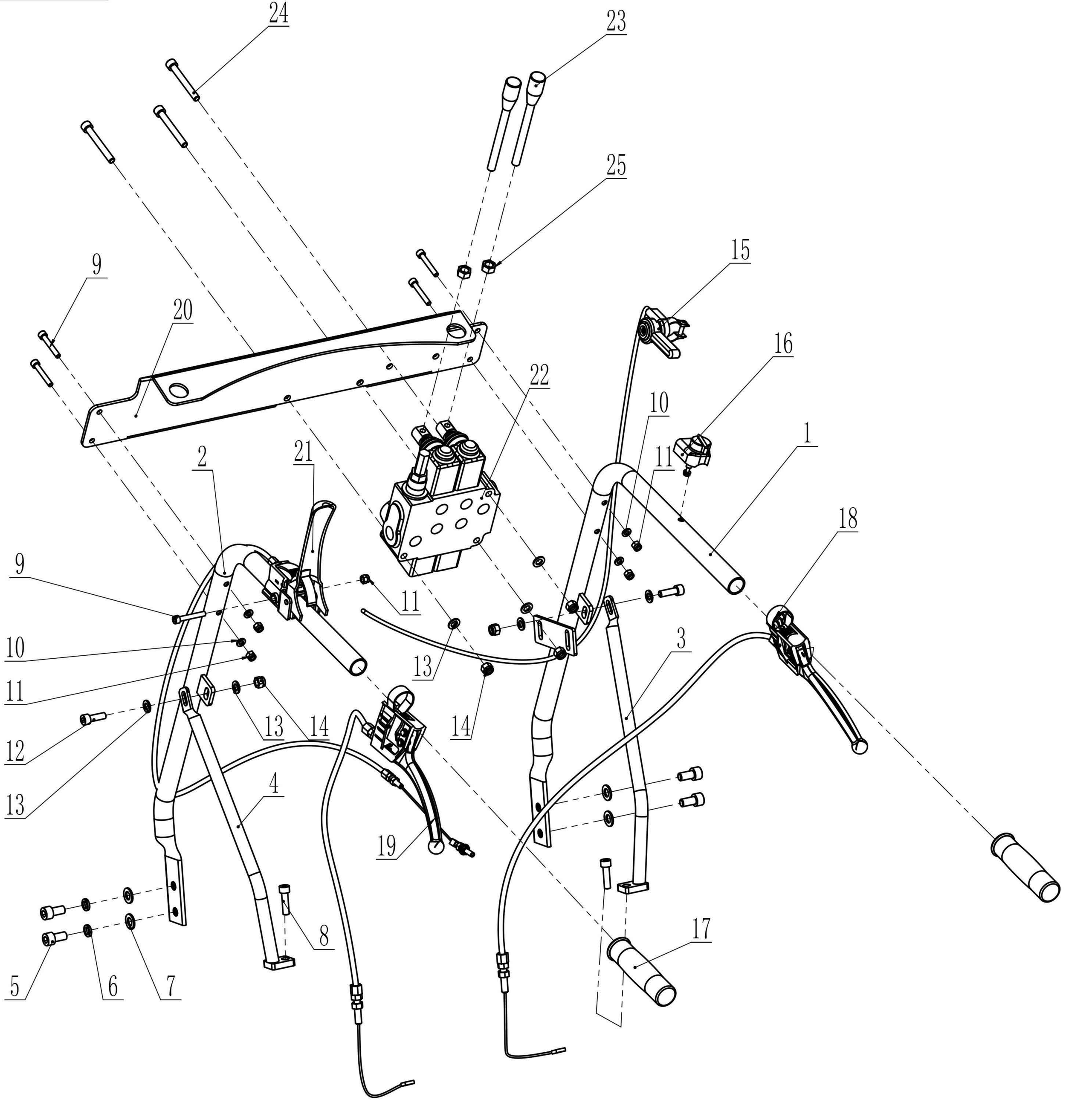
24
23
25
9
20
15
16
22
10
1
2
21
11
18
9
11
10
13
3
11
13
14
14
12
13
4
19
8
17
5
6
7

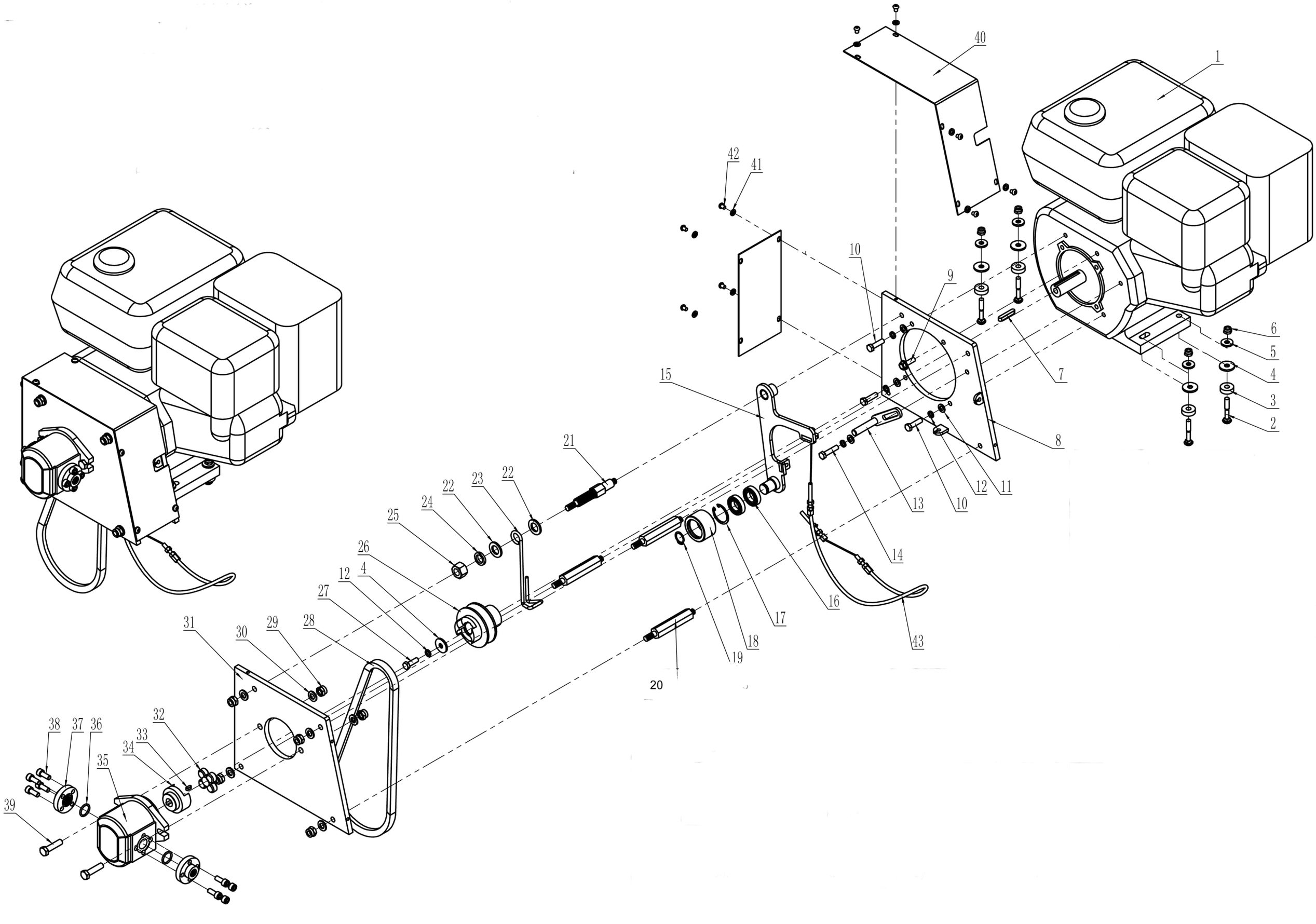

1
2
3
4
5
6
7
8
9
10
11
12
13
14
15
16
17
18
19
20
21
22
23
24
25
26
27
28
29
30
31
32
33
34
35
36
37
38
39
40
41
42
43

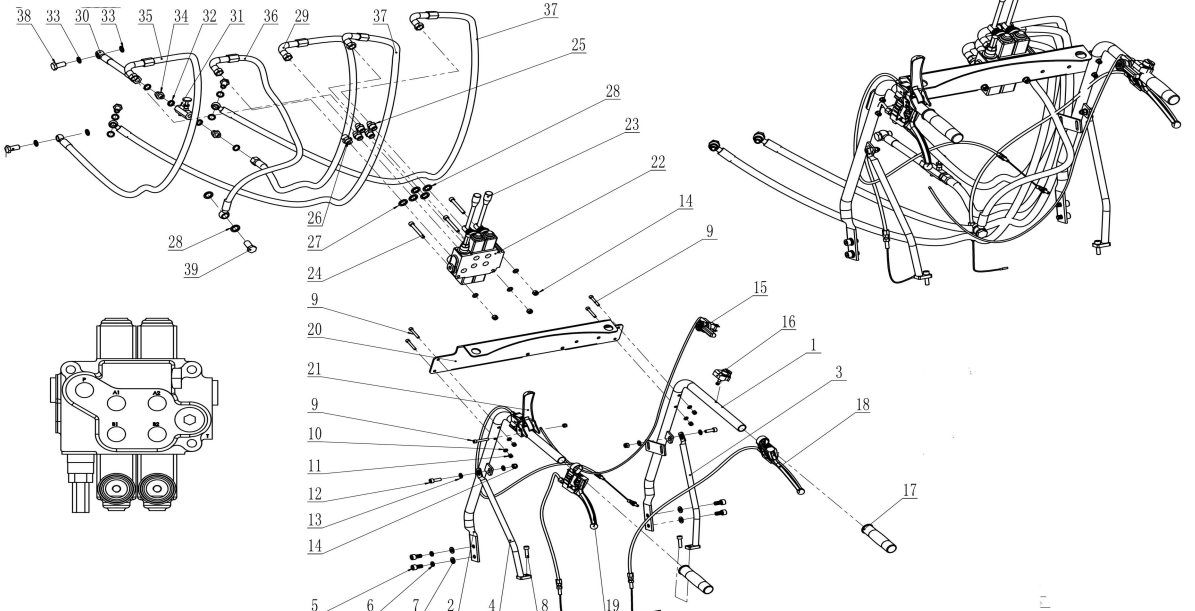
38
33
30
33
35
34
32
31
36
29
37
37
25
28
23
22
14
9
26
27
24
28
39
9
20
21
9
10
11
12
13
14
5
6
7
2
4
8
19
15
16
1
3
18
17

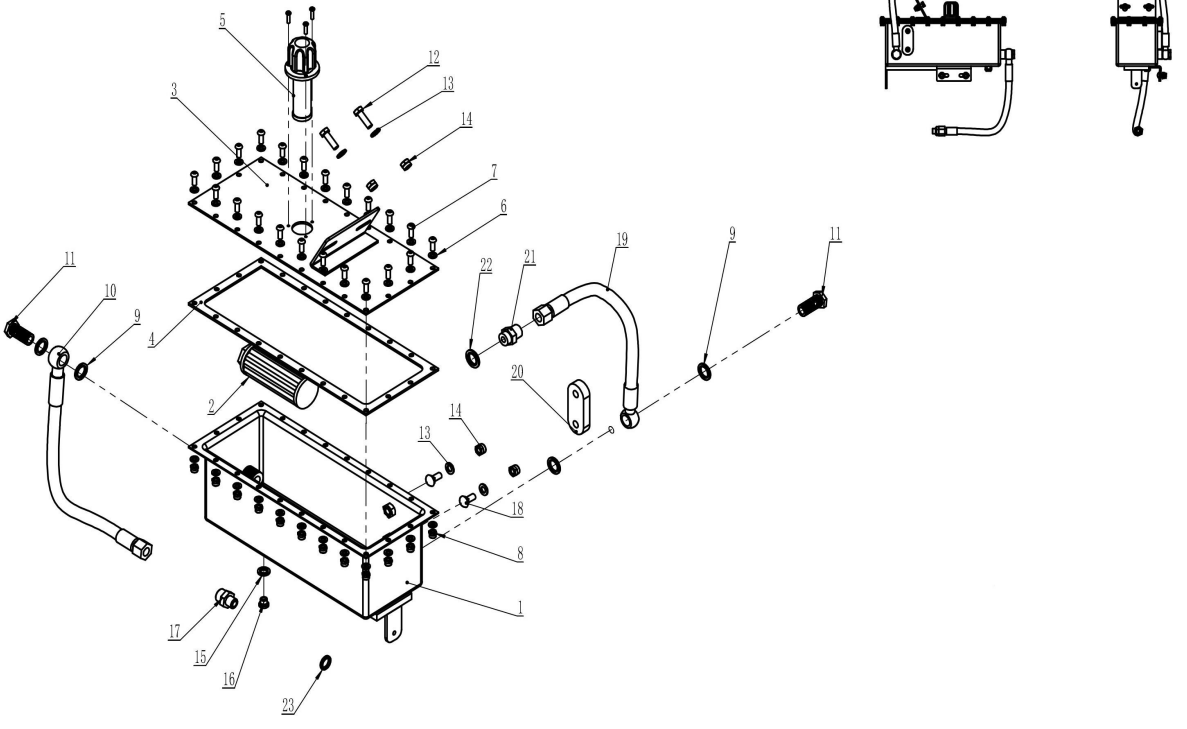
1
2
3
4
5
6
7
8
9
10
11
12
13
14
15
16
17
18
19
20
21
22
23